VAG Опорная плита

Артикул: VAG-AC-BP-NN-WS-WO

Особенности и преимущества продукции

- Используется в качестве опорной конструкции, монтируемой в грунт под ковер, для оперативного управления подземной арматурой
- Надежная фиксация штока
- Высокопрочные материалы высокого качества для долгой службы
- Вес: 1 кг

Материалы

- Корпус: Твёрдый полиэтилен высокой плотности (PEHD)

Область применения

- Подземная установка

Примечание

Для надлежащей установки и безопасной эксплуатации необходимо соблюдать инструкцию по монтажу и эксплуатации арматуры

Чертёж и размеры

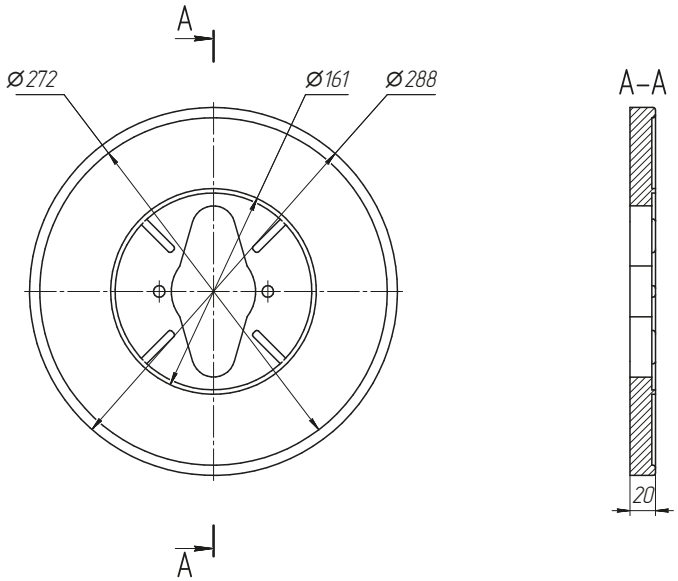

Возможны технические изменения и использование аналогичных материалов либо материалов более высокого качества. Чертёж и изображения являются примерными и не несут обязующей силы.
www.vag-armaturen.ru